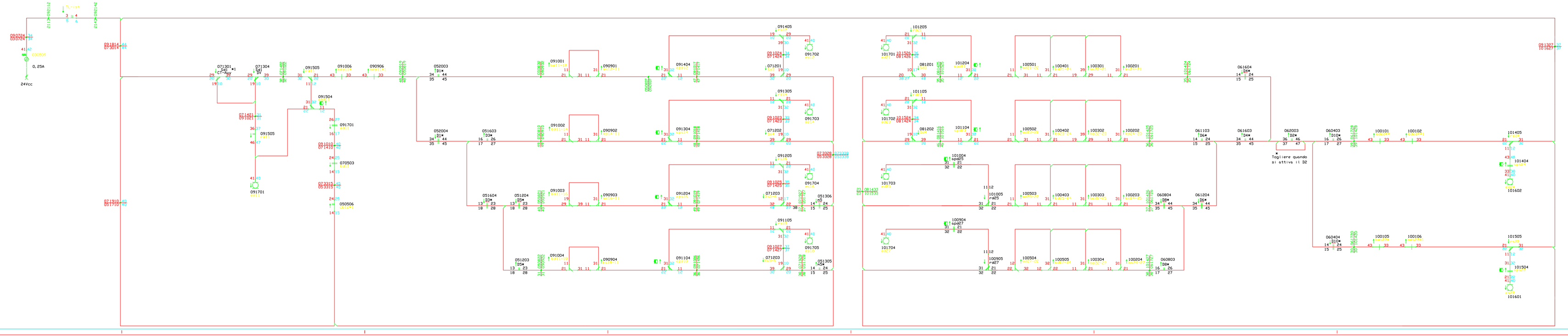

2		15/05/202	15/05/202	15/05/202		to Bull	
1		25/04/200	25/04/200	25/04/200		Aggiornamento per WIS	
00.00		25/04/200	25/04/200	25/04/200	25/04/200	25/04/200	EMISSIONE
LTR	NAME REF	DATE	CHK.NAME	DATE	CHECKED	DATE	AUTHOR DESCRIPTION

ANSALDOBREDA
Società Ingegneria Servizi s.p.a.

FILE NAME: 18b-0101

COMMENTS: TRATTA -POTENZA S.M.-POTENZA INF.SCALO
STAZIONE :POTENZA INF. SCALO
RELE' ed - es (MANOVRE)

DEPT. NAME	SIGNS FOR FUNCTION	DRAWING TYPE CODE	SCALE	SHEET	SHEET
		B1A.A69003.602.311	A4L		1/1

MINISTERO DEI TRASPORTI – DIREZIONE GENERALE M.C.T.C.

ATTUAZIONE INTERVENTI EX ART. 2 – 3° COMMA LEGGE 410/91

SUPPORTO TECNICO AMMINISTRATIVO PER IL COORDINAMENTO E LA GESTIONE DEI SERVIZI

CONSORZIO FERCONSULT
Per l'assistenza tecnica amministrativa ed ingegneristica nei trasporti

ASSOCIAZIONE TEMPORANEA DI IMPRESE

IMPREGILO

I.C.L.A. COSTRUZIONI GENERALI S.p.A.

IMPRESA MANDATARIA : IMPREGILO S.p.A.

AFFIDAMENTO IN CONCESSIONE DEGLI INTERVENTI OCCORRENTI PER L'AMMODERNAMENTO ED IL POTENZIAMENTO DELLE FERROVIE APPULO LUCANE EX F.C.L.

PROGETTO DI DETTAGLIO	INTERVENTO FUNZIONALE N° 8
IMPIANTO DI SEGNALAMENTO E SICUREZZA	TRATTA : POTENZA S.M. – POTENZA INF. SCALO STAZIONE : POTENZA INF. SCALO RELE' ed – es (MANOVRE)

Progettista:
ANSALDO
Società Ingegneria Servizi s.p.a.

SCALE	SIZE
	A4L

N° Tav: B1A.A69003.602.311 | 18b-0101

AGGIORNAMENTI

N.	DESCRIZIONE	DATA	DIS	VISTO	D.LIN.
0	EMISSIONE	24/04/00			
1	Aggiornamento per WIS	01/10/01			
2	As Built	15/05/02			

CONCESSIONARIA

ESECUTORI	DIZIONE DU LAVOR	DIZIONE GENERALE M.C.T.C.