DETTAGLIO 1 - SCALA 1:10

SEZIONE AA

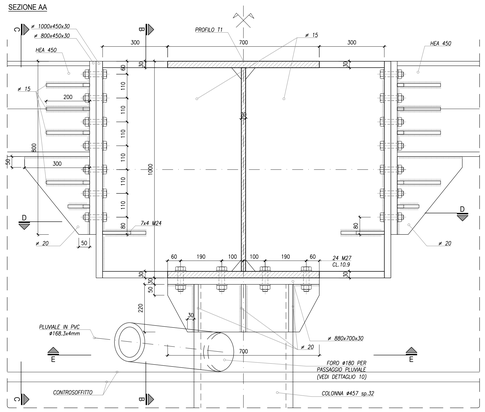

SEZIONE BB

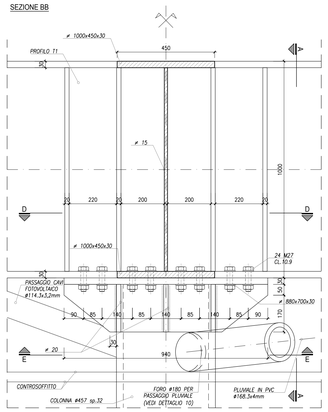

SEZIONE CC

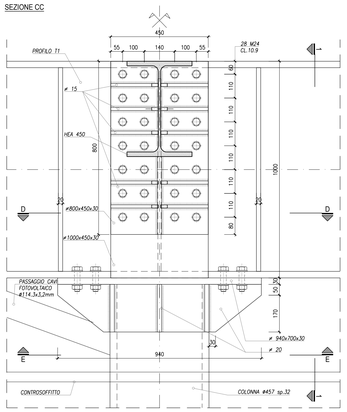

SEZIONE DD

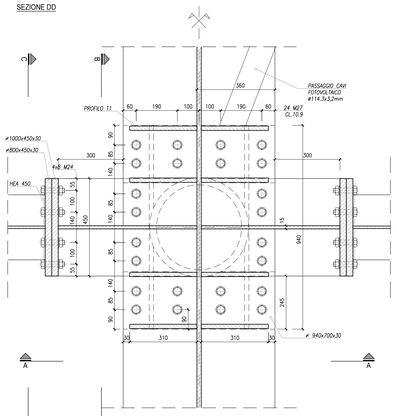

SEZIONE EE

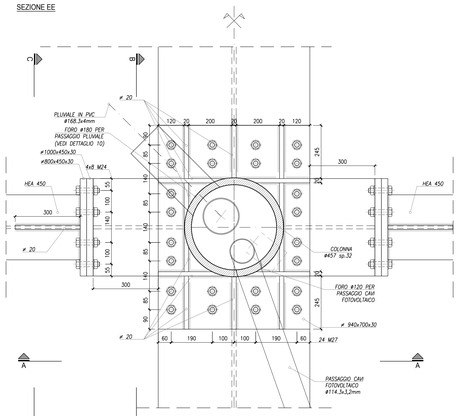

DETTAGLIO 1b - SCALA 1:10

SEZIONE AA

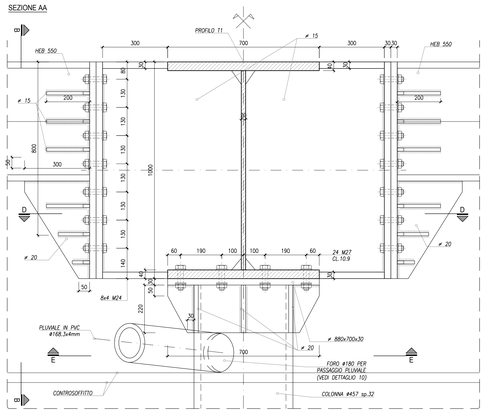

SEZIONE BB

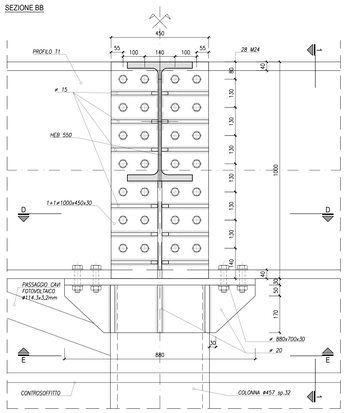

DETTAGLIO 2 - SCALA 1:10

SEZIONE AA

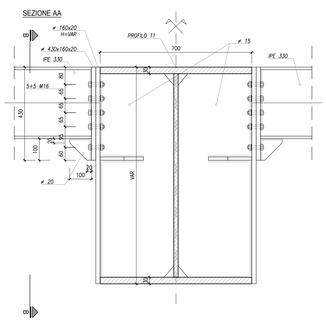

SEZIONE BB

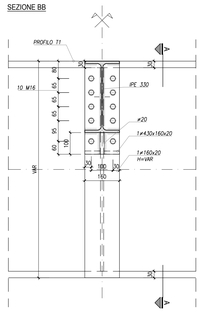

DETTAGLIO HEB 650 - SCALA 1:10

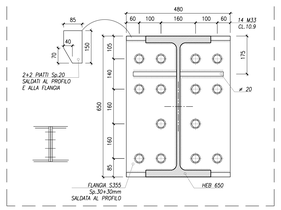

DETTAGLIO HEM 300 - SCALA 1:10

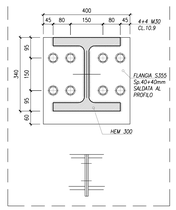

DETTAGLIO HEB 120 - SCALA 1:10

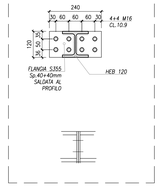

DETTAGLIO HEB 160 - SCALA 1:10

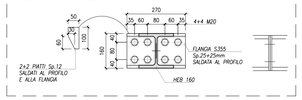

DETTAGLIO HEM 160 - SCALA 1:10

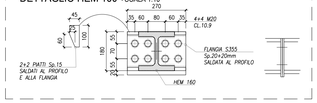

DETTAGLIO 3a - SCALA 1:10

SEZIONE

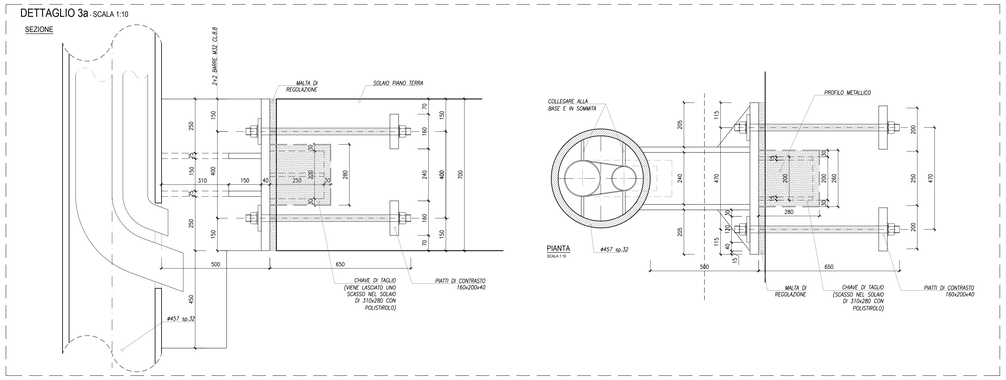

DETTAGLIO 3 - SCALA 1:10

SEZIONE

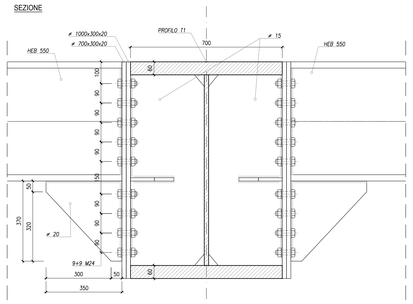

DETTAGLIO 4 - SCALA 1:10

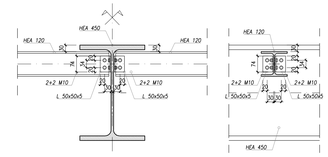

DETTAGLIO 6 - SCALA 1:10

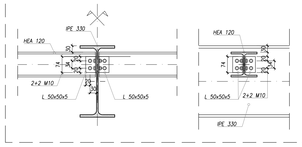

DETTAGLIO 10 - SCALA 1:5

Rinforzo tipo per uscita tubazioni fotovoltaico o pluviale

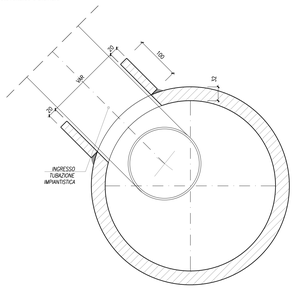

DETTAGLIO GIUNTO DI CONTINUITA' - SCALA 1:10

PIANTA

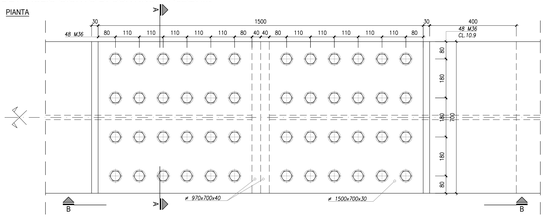

SEZIONE A-A

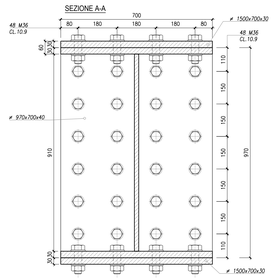

SEZIONE B-B

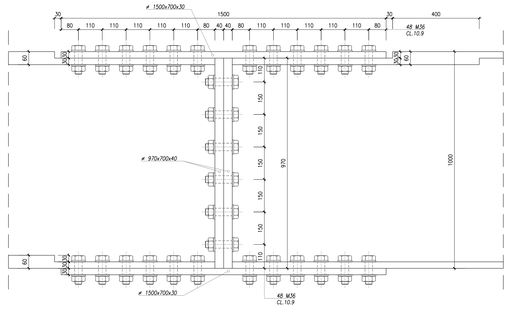

ABBREVIAZIONI E SIMBOLI

p.p.r. piano pavimento rustico
p.p.f. piano pavimento finito
p.s.f. piano superiore ferro
p.i.f. piano inferiore ferro
p.s.g. piano superiore grigliato/lamiera

+0.00 quote di livello riferite alla q.ta ±0.00 di progetto

PER MATERIALI E PRESCRIZIONI
VEDI TAV. S_01_000

0 10cm 50cm 1m 1,5m
1:20

FONDO EUROPEO DI SVILUPPO REGIONALE BASILICATA

FESR 2014-2020 POR BasilicataEuropa

MATERA 2019 CAPITALE EUROPEA DELLA CULTURA

COMMITTENTE

FERROVIE APPULO LUCANE
Corso Italia nr. 8
70123 Bari
COMMITTENTE 4

STAZIONE MATERA CENTRALE

RISTRUTTURAZIONE EDILIZIA ED ADEGUAMENTO TECNOLOGICO

PROGETTO ARCHITETTONICO

STEFANO BOERI ARCHITETTI
Stefano Boeri Architetti
via Gaetano Donizetti, 4
20122 Milano
t +39 0255014101
f +39 0236769185

PROGETTO STRUTTURE

SCE Project
viale Sarca, 336/f
20126 Milano
t +39 0270006530
f +39 0271091187

PROGETTO IMPIANTI

ESA Engeneering
Foro Buonaparte 76
20121 Milano
t +39 0289151638
f +39 0559029994

COST ANALYSIS

Global Assistance Development S.r.l.
Via M. Quadrio 12
20156 Milano
t +39 0229005672
f +39 0265540517

revisione	data
H	
G	
F	
E	
D	
C	
B	
A	
emissione	16.04.2018

livello
PROGETTO ESECUTIVO

elaborato
DETTAGLI COSTRUTTIVI
NODI PENSILINA METALLICA Tav 01

commessa
S - MTR

scala 1:20
formato A0

n. tavola
PE_S 02 251